Scandinavian windows

CONSOLIDATED SECTIONS

A — A

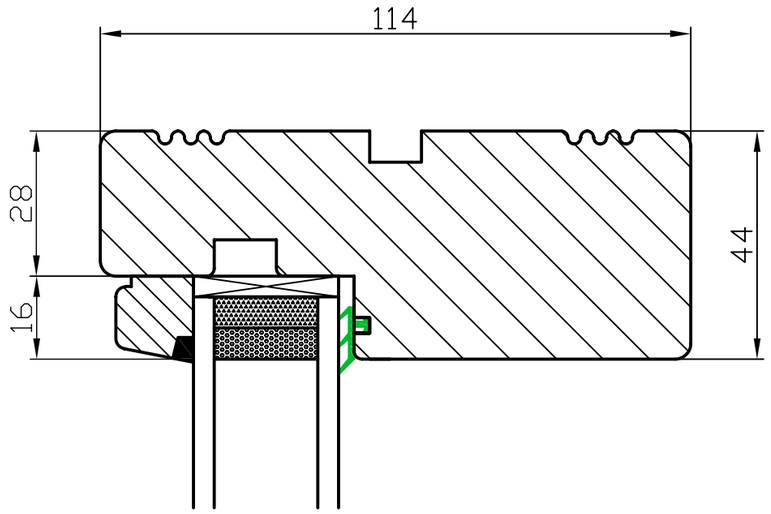

B — B

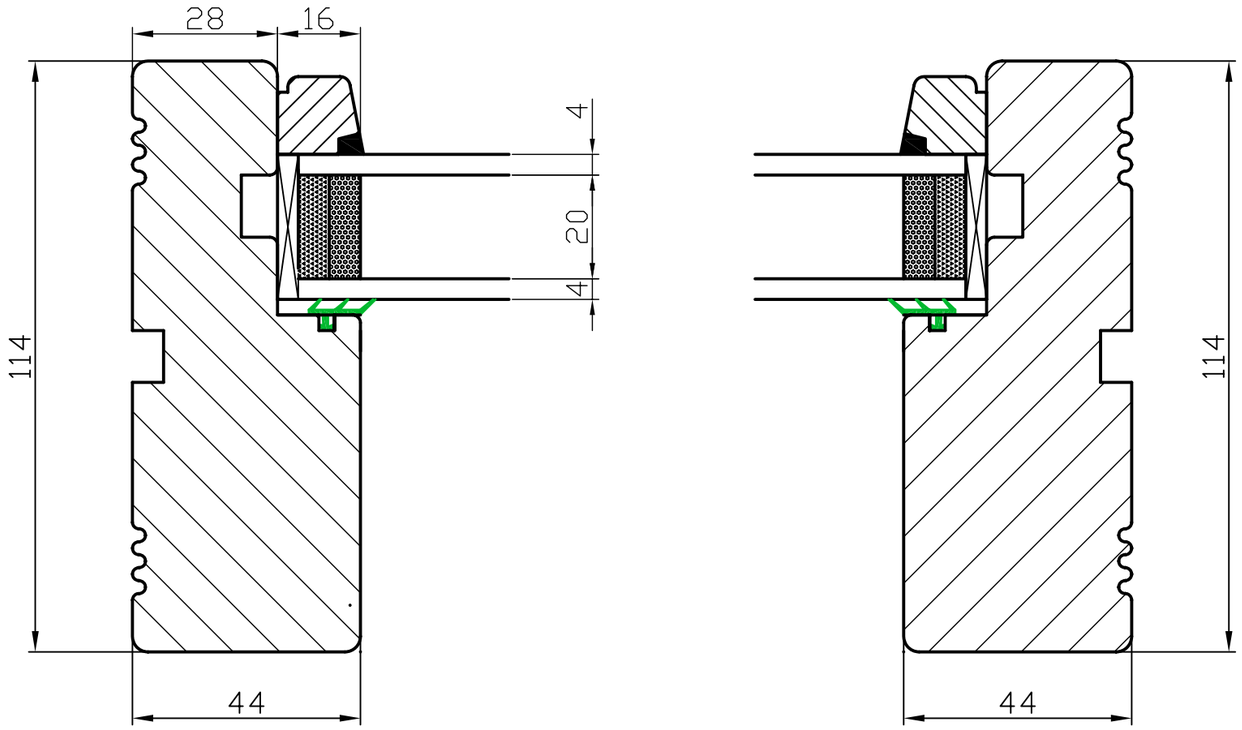

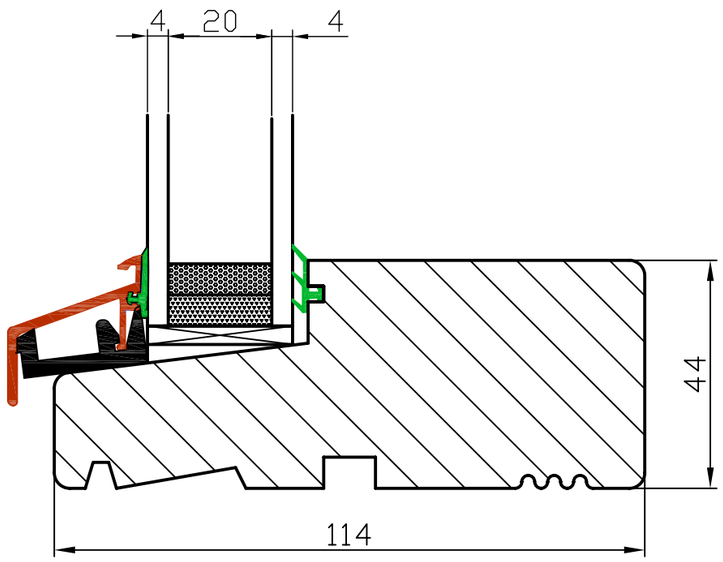

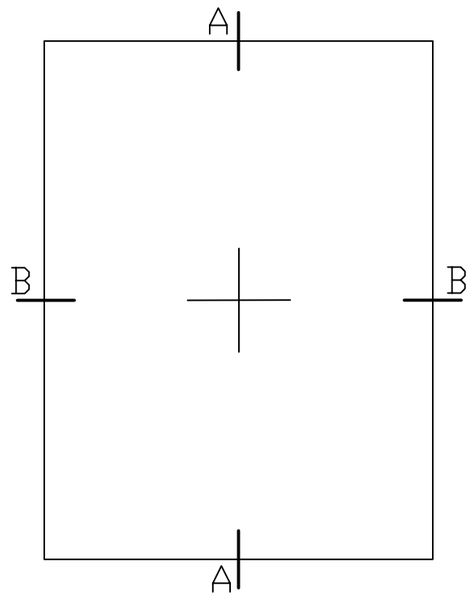

A — A

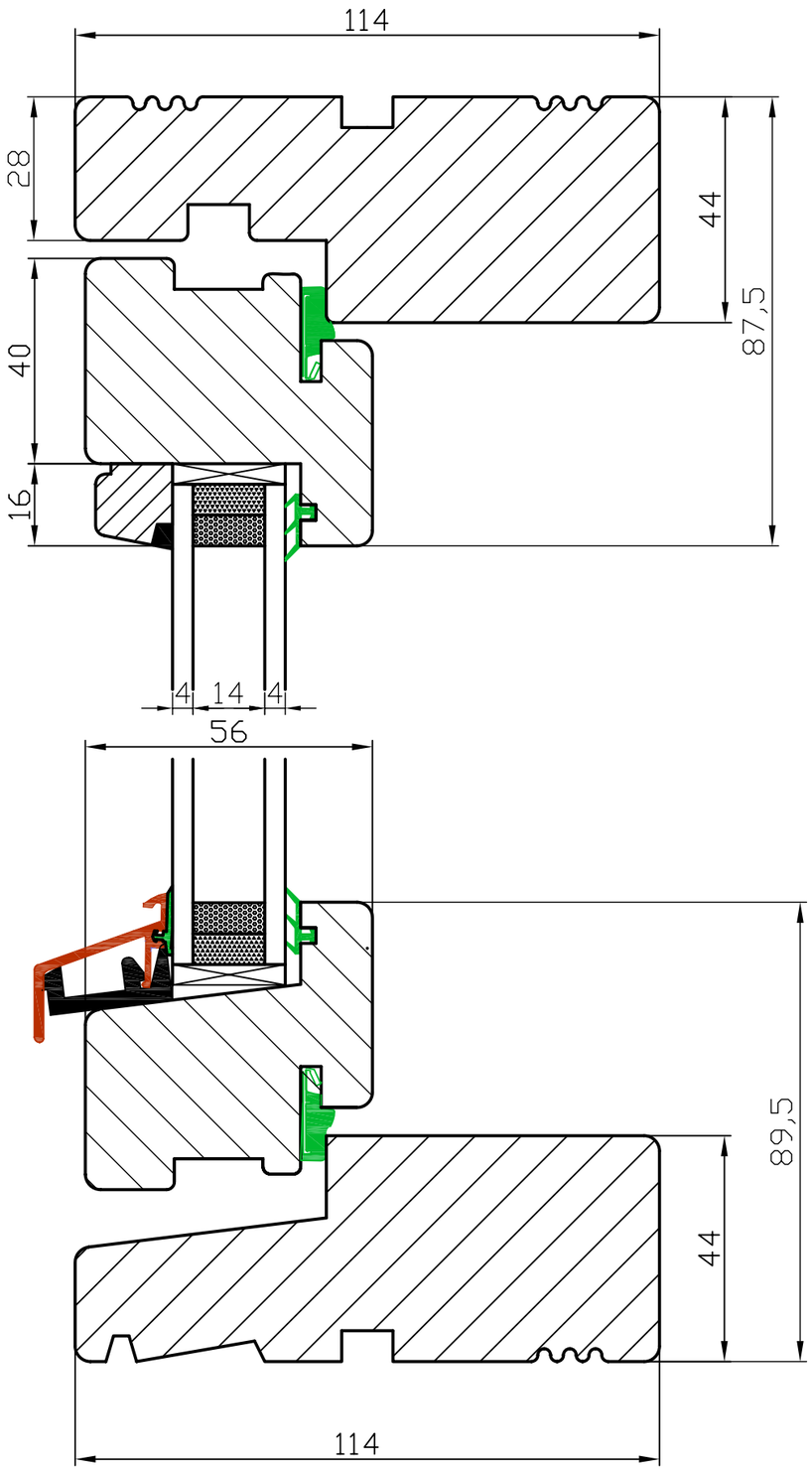
114
28
44
87,5
40
16
4
14
4
56
89,5
44
114

B — B

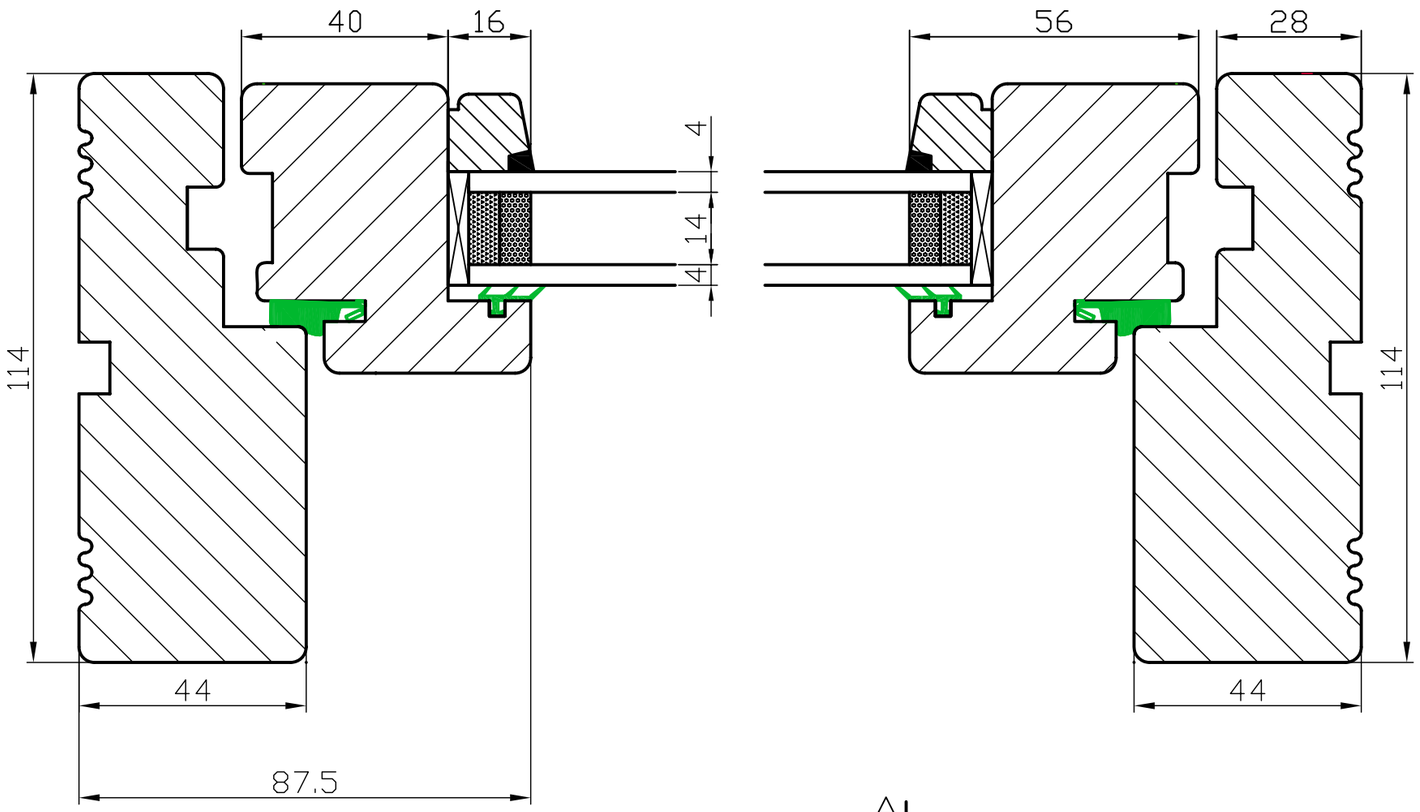
40
16
56
28
4
14
4
114
114
44
44
87,5

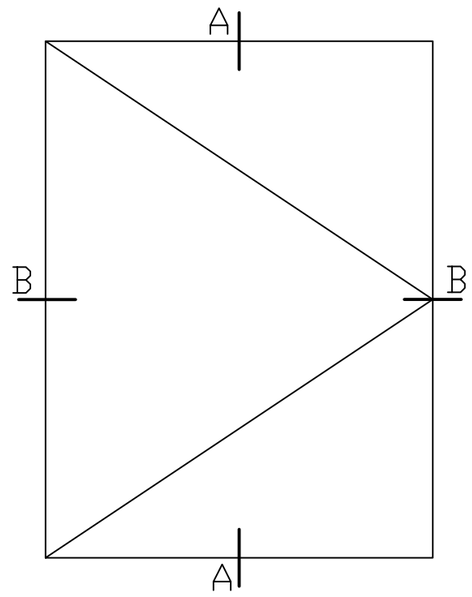
A
B
B
A

A–A

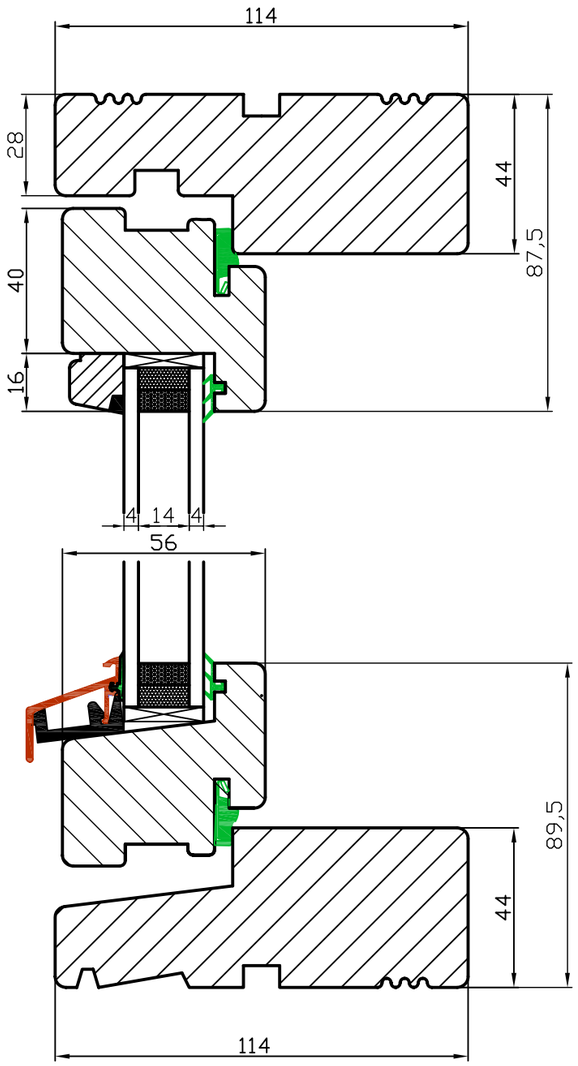
114
28
44
87,5
40
16
4
14
4
56
89,5
44
114

B–B

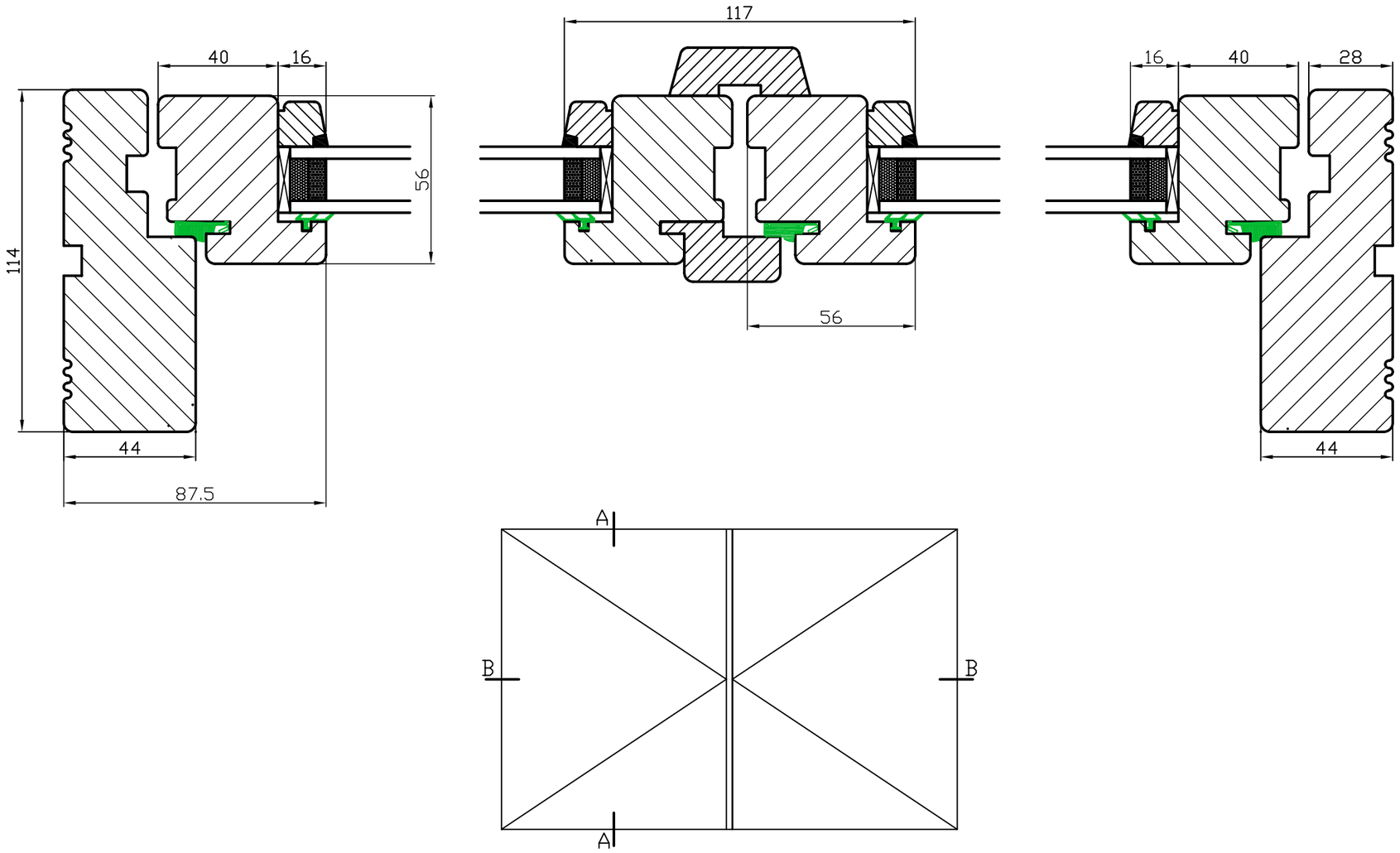
40
16
56
114
44
87.5
117
56
16
40
28
44
A
B
B
A

A – A

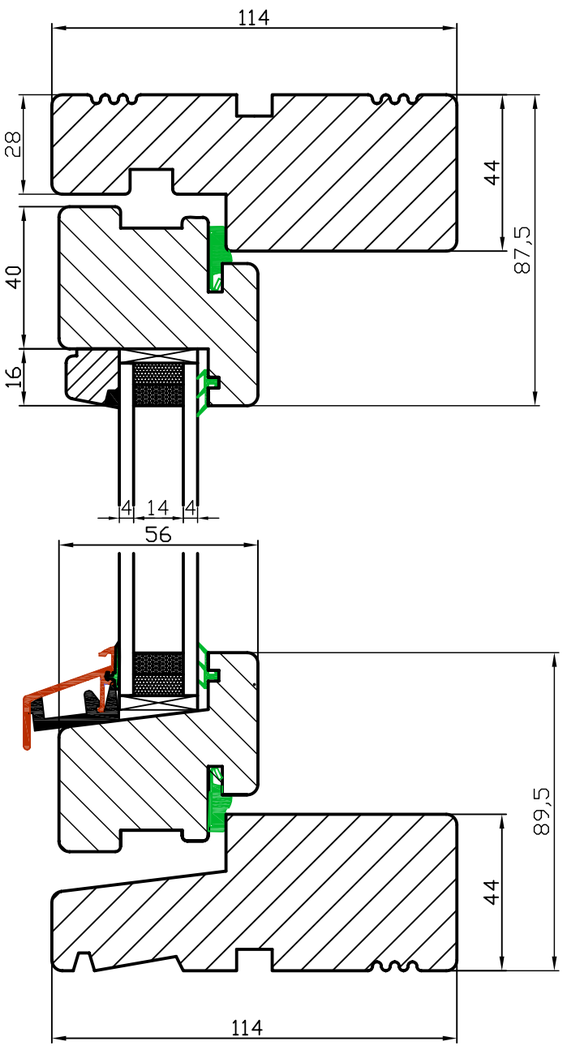
114
28
44
87,5
40
16
4
14
4
56
89,5
44
114

B – B

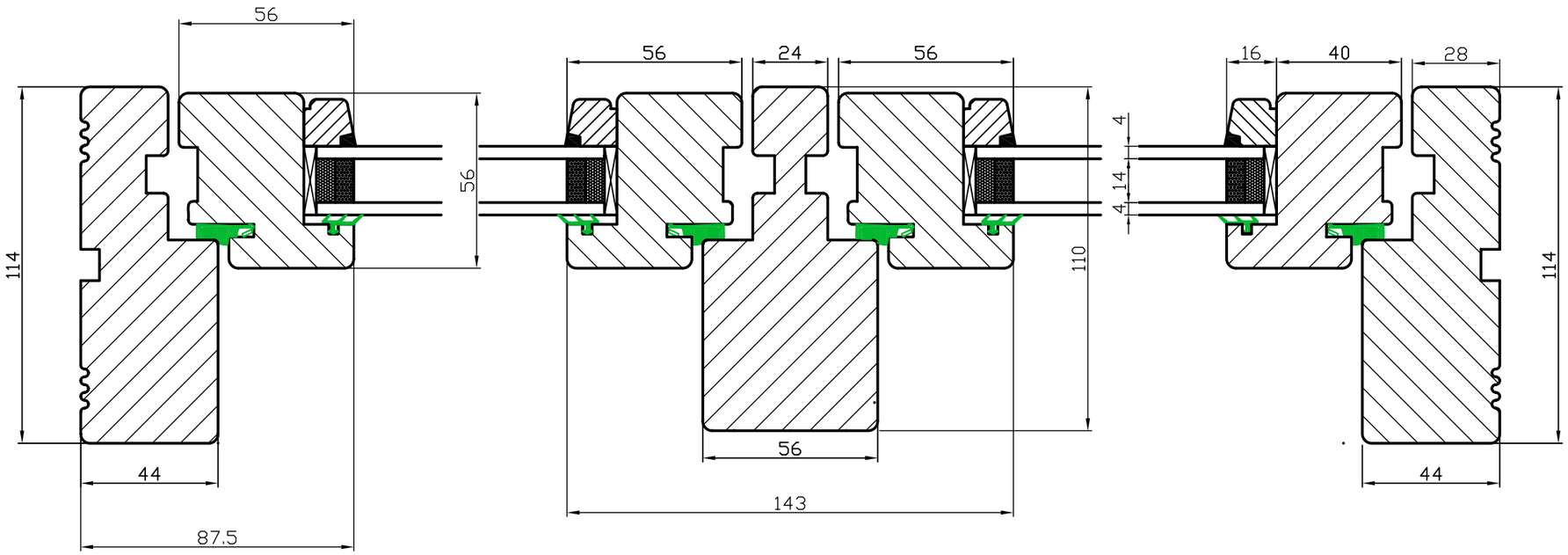
56
114
56
44
87.5
56
24
56
56
110
143
16
40
28
4
14
4
114
44

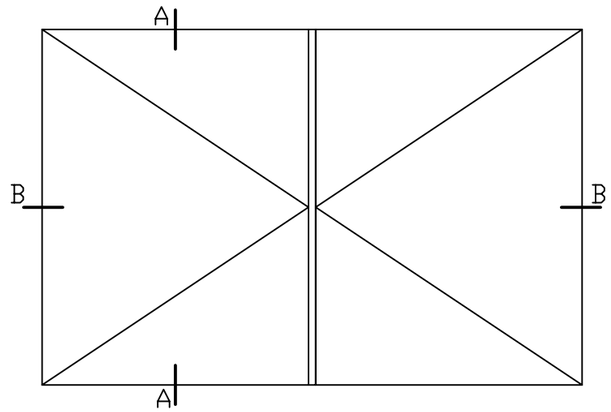
A
B
B
A

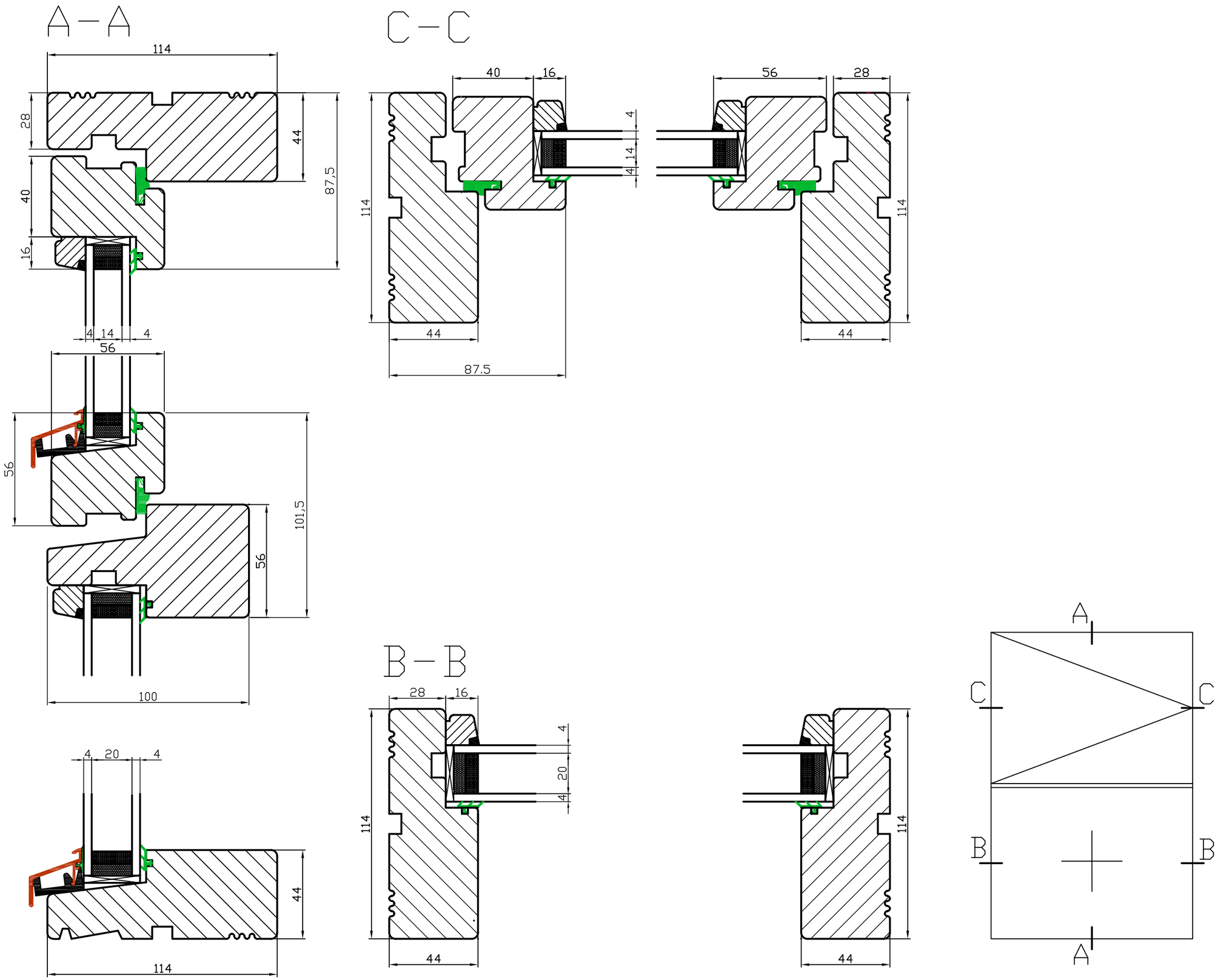
A – A
114
28
44
40
87,5
16
4
14
4
56
56
101,5
56
100
4
20
4
44
114
C – C
40
16
4
14
4
114
44
87.5
56
28
114
44
B – B
28
16
4
20
4
114
44
114
44
A
C
C
B
B
A

A — A

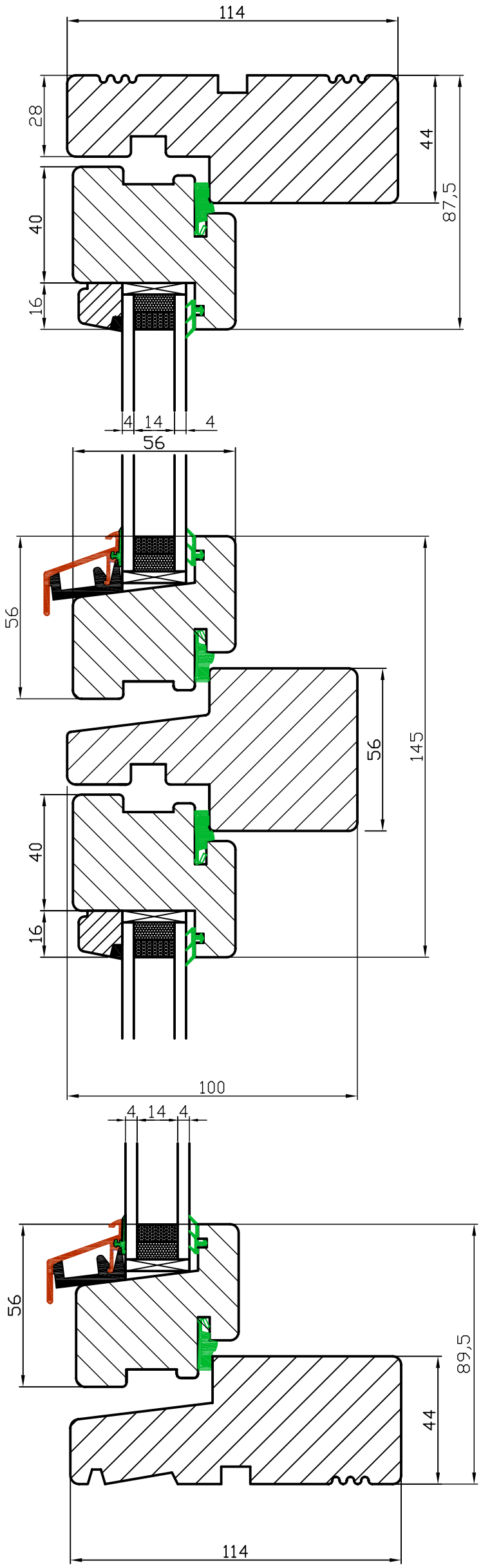
114
28
44
87,5
40
16
4
14
4
56
56
56
145
40
16
100
4
14
4
56
89,5
44
114

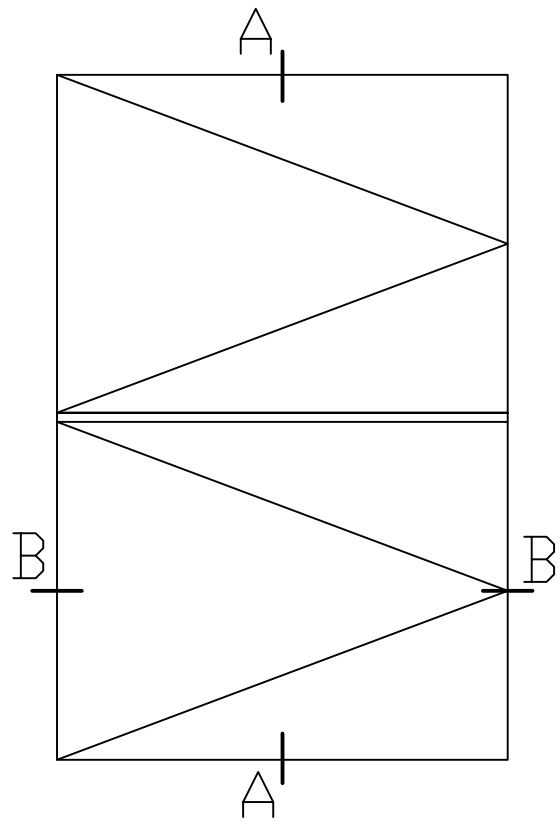
A
B
B
A

B — B

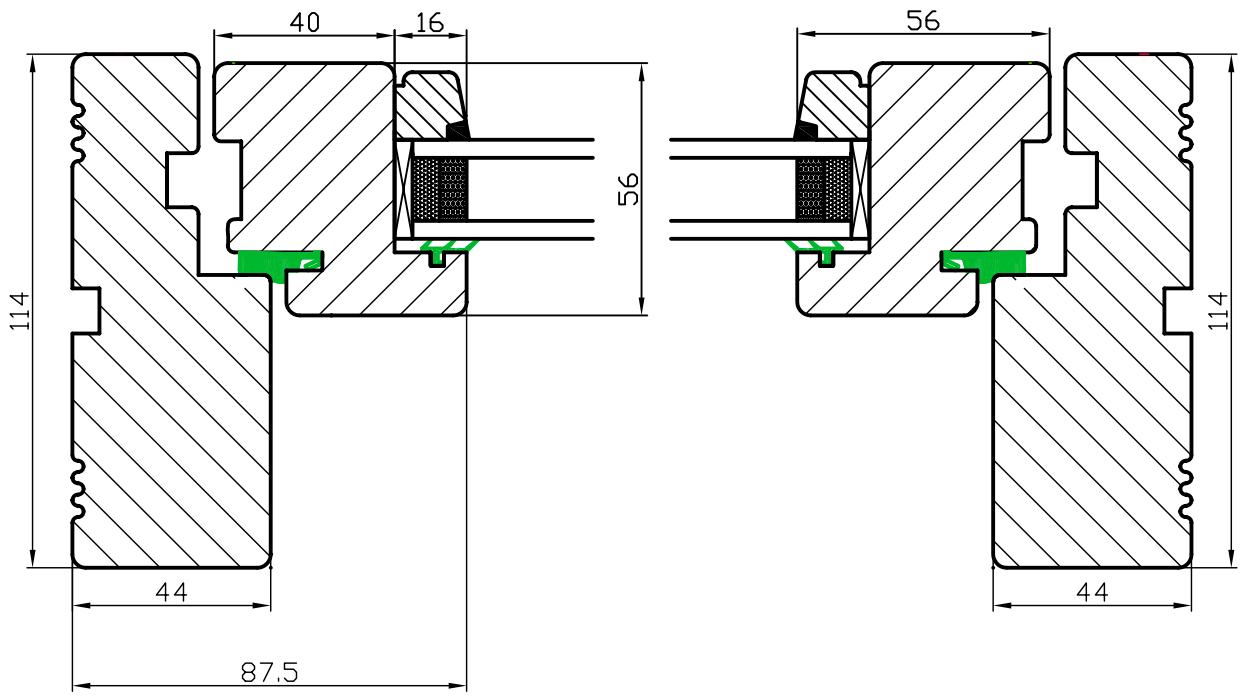
40
16
56
114
56
114
44
87,5
44